DIE FAHRRADGARAGE

Modell "W12"

Planung

Dorotheenstr./ Charlottenstr.

Infos & Daten

©2020 www.hannes-mayer.de

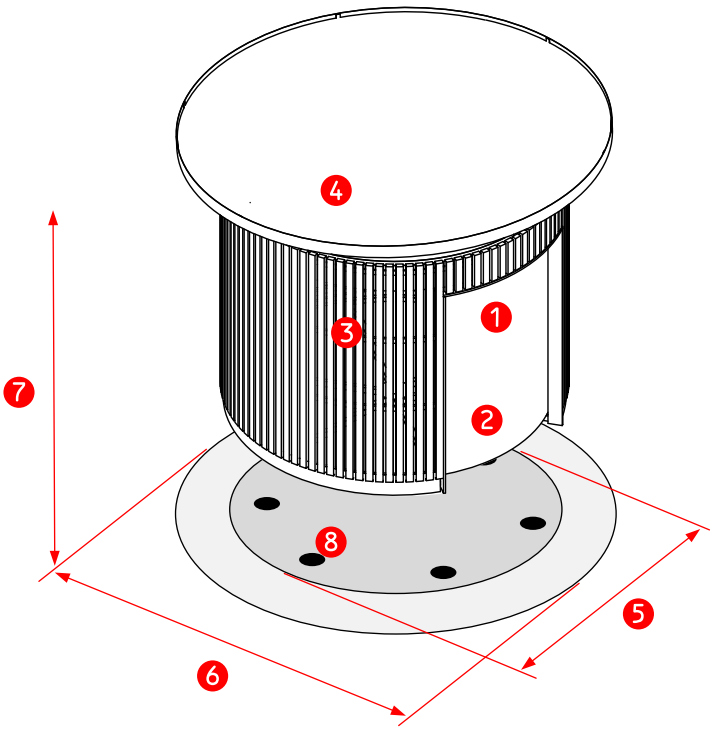

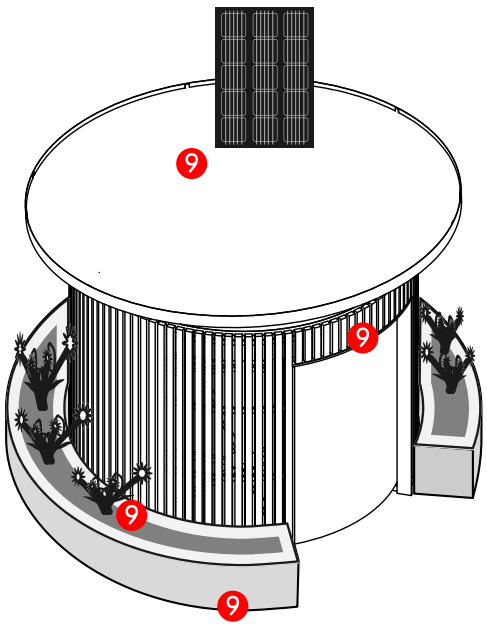

1. Platz für 12 Fahrräder/E-Bikes, unterstützende Hebehilfe für Räder bis zu 25 kg

2. Schiebetür auf leisen Rollen gelagert

3. Fassade aus verschiedenen Hölzern und in div. Farben möglich z.B. Lärche, Eiche, Tanne, Douglasie, Kiefer, usw.

4. Grosses Dach für trockene Fahrräder, als Fassadenschutz und für Solarmodule

5. Grundfläche: ø von 344 cm - 444cm (9)
6. Dachfläche: ø ca. 444 cm
7. Höhe: ca. 330 cm
8. Punkt-Fundamente: 6 x ca. 60 cm (Tiefe)

9. Optional: Pflanzkübel mit Sitz-und Ablagegelegenheit, Innen- und Aussenbeleuchtung gesteuert durch Türöffnung Solarmodul inkl. Batterie für Beleuchtung

Gerne unterstützen wir Ihr Vorhaben. Informationen zu Preisen und Lieferzeiten erhalten Sie nach Absprache in einem detaillierten Angebot.

MOBILER ÖLBERG
UNTERNEHMER/INNEN FÜR DIE NORDSTADT e.V.

Kontakt: Thomas Weyland
info@unternehmen-nordstadt.de

Dipl.-Des. Hannes Mayer
info@hannes-mayer.de

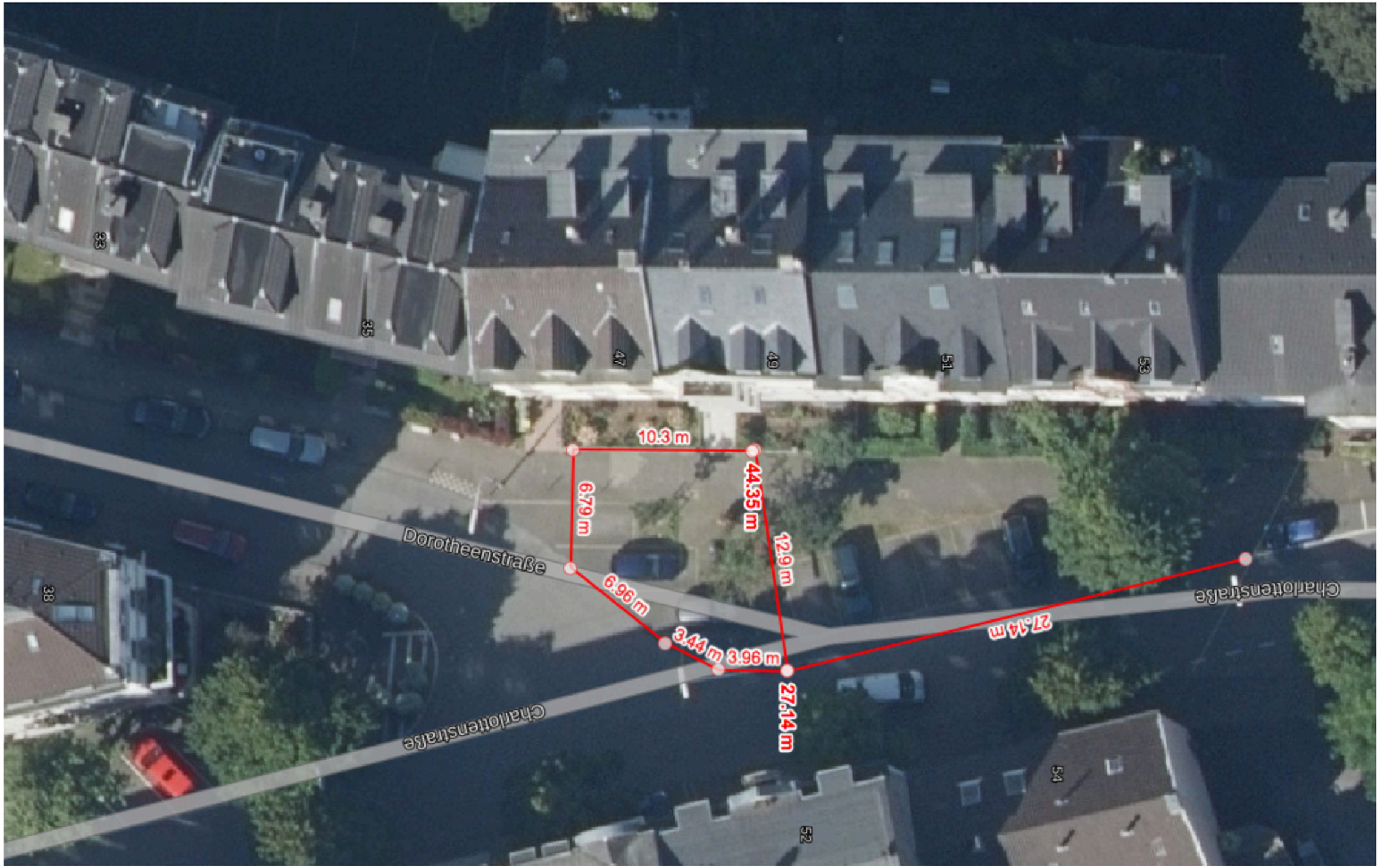

©2021 www.hannes-mayer.de

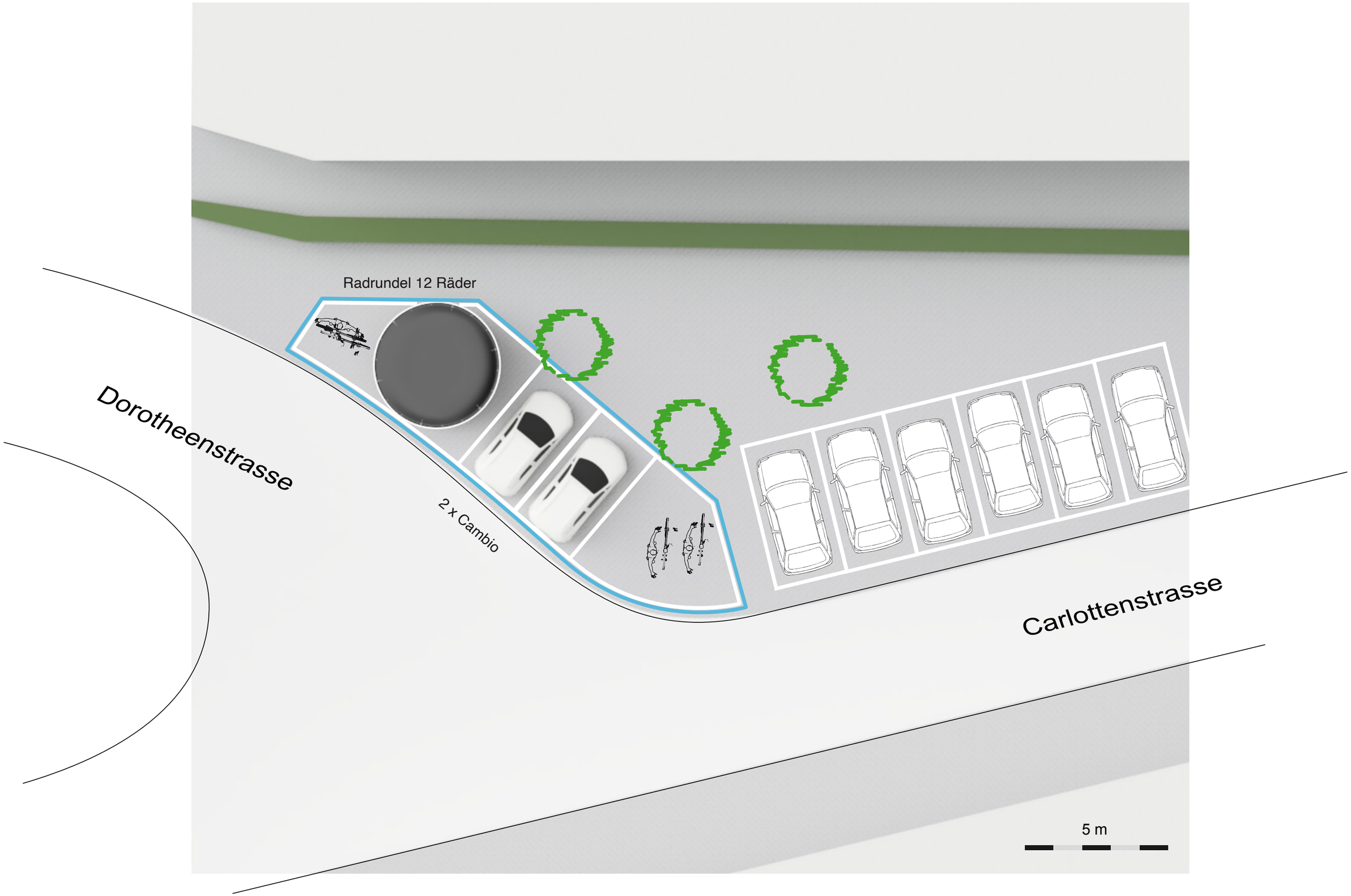

©2021 www.hannes-mayer.de

©2021 www.hannes-mayer.de